plasmapp

Universal Holder - Disk Type

User Manual

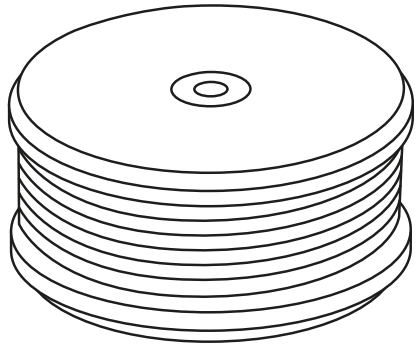

ACTILINK

Implant Surface Activation by Vacuum Plasma

PLA-UM-HD-001

Table of Contents

1. [EN] User Manual ····· 3
2. [KR] 사용자 매뉴얼 ····· 18

1 Power On

- Turn on the power switch at the back of the plasma activator.

✓ Make sure the power line is plugged in.
✓ Make sure the power button is on.

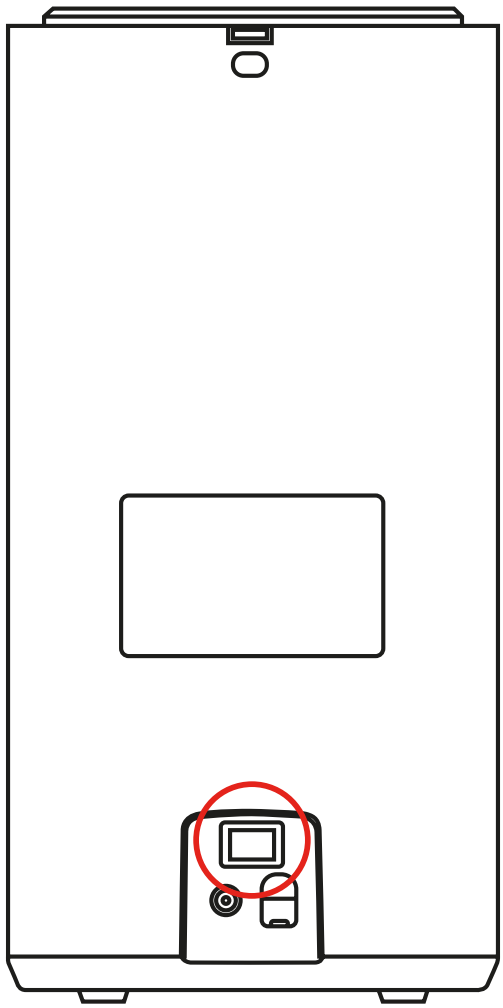

2 Ready to Activation

- When the device is powered on, the status LED on the front is lit.

✓ Objects or the space in which the object is placed need to be dry for proper operation. Remove moisture or oil if any, before start.

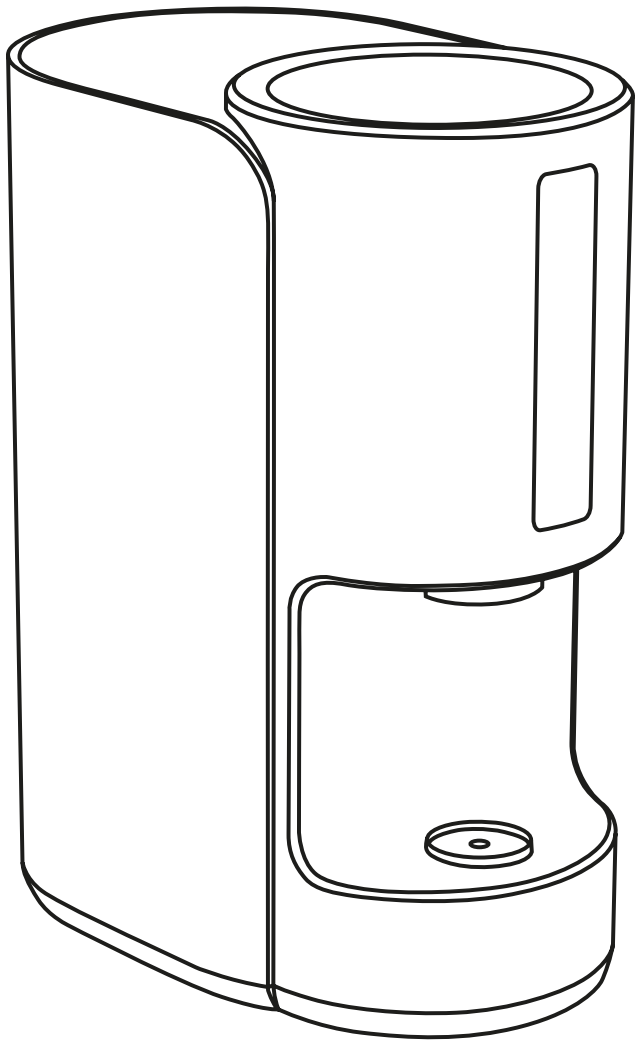

3 Prepare the Holder

- Pick up the implant by the fixture driver and place it on the center of the Disk holder having magnetism by fingers.

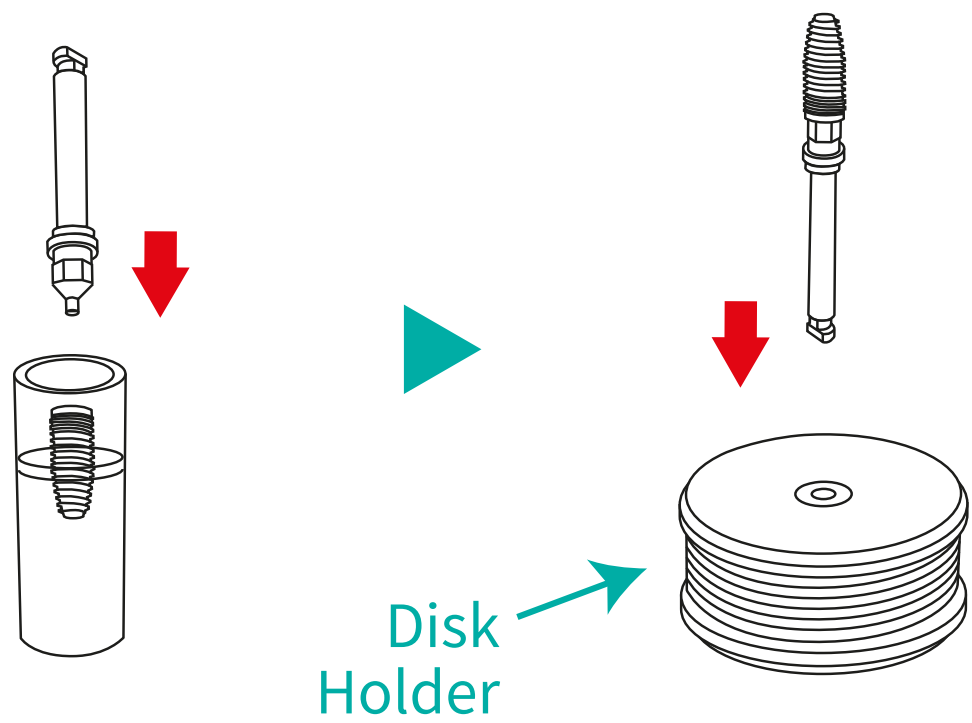

4 Mount the Holder

- Make the holder with the object mounted onto the receptacle.

✓ Make sure the holder is mounted properly.

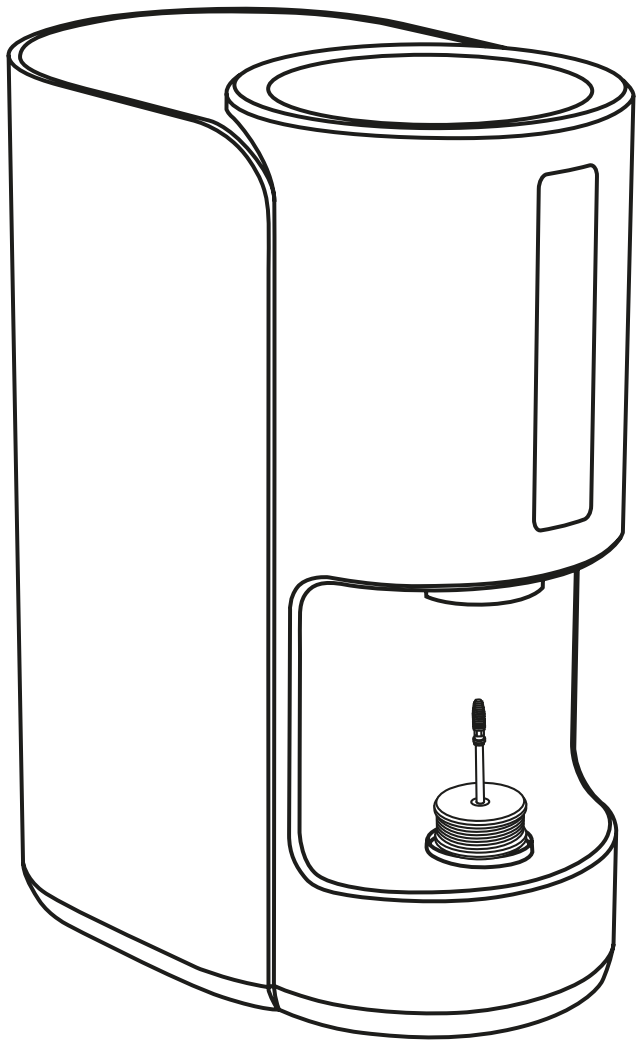

5 Proceed with the Surface Activation Process

- Press the start button to begin the surface activation process.

✓ Depending on the product feature, press the start button or use the proximity sensor to begin the process.

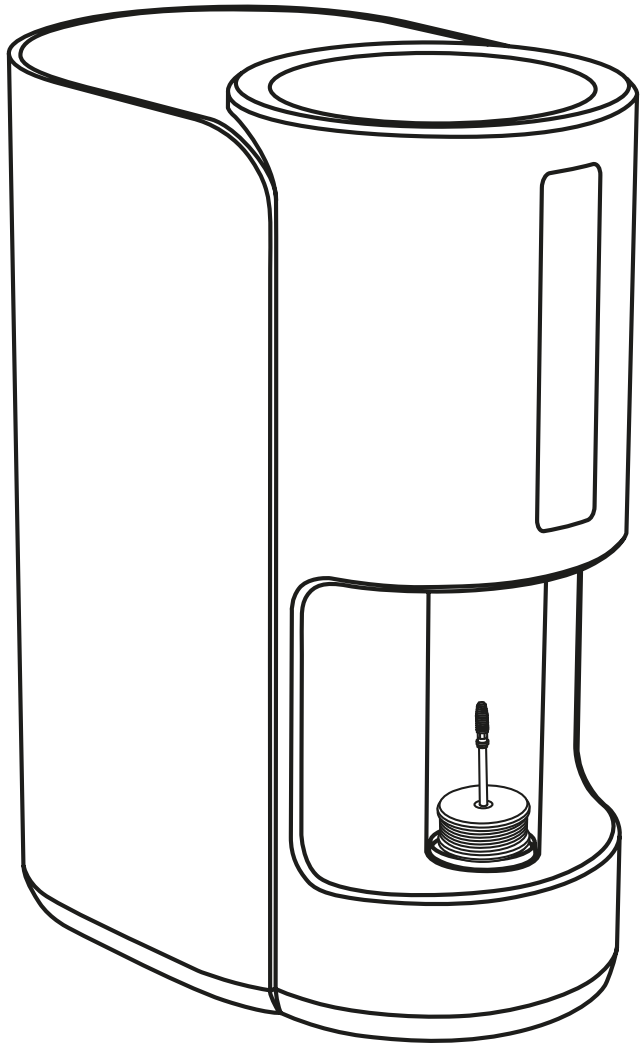

6 Completes the Surface Activation Process

- Retrieve the holder after the surface activation process is completed and the vacuum tube lifted automatically.

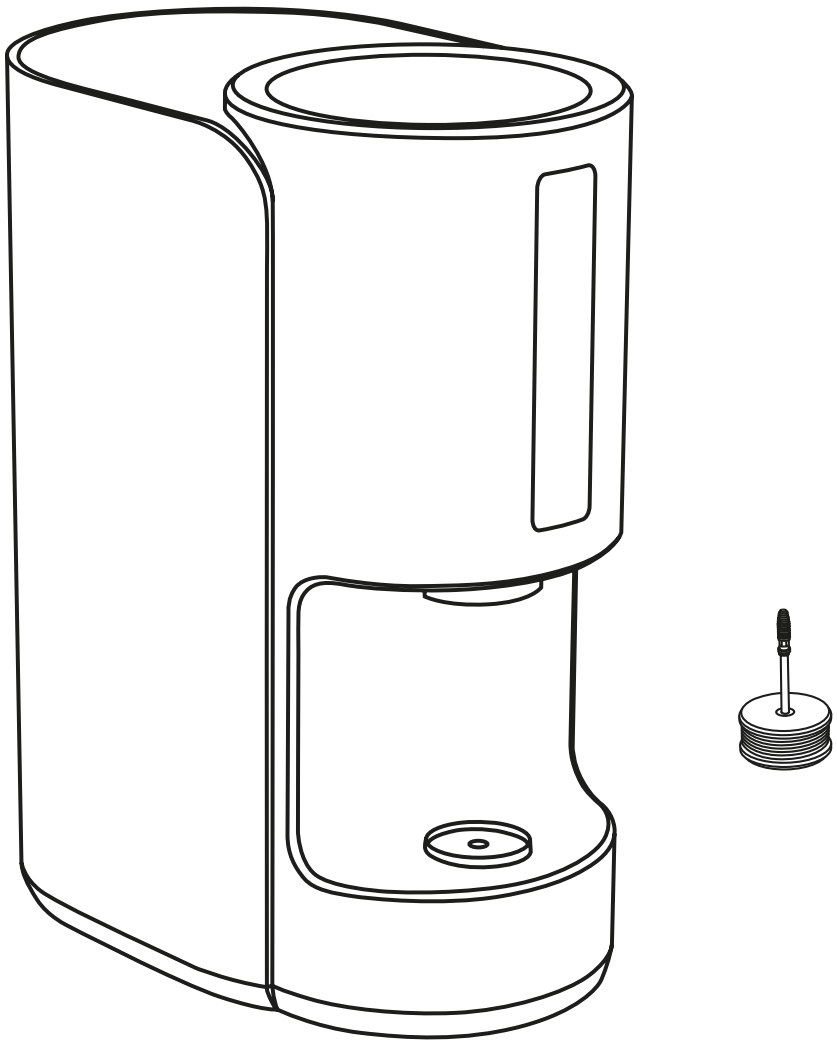

7 Mount Handpiece

- Pick up the driver with fixture using the needle holder because the temperature of the driver may be hot just after activation.

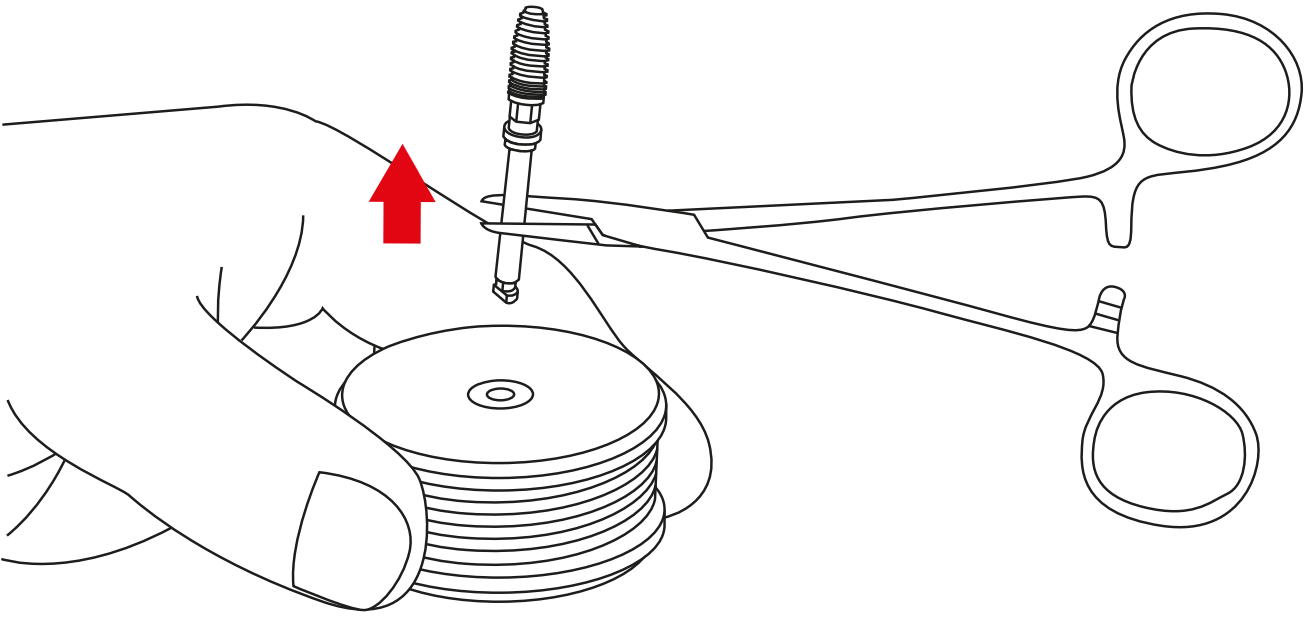

- Mount the fixture driver onto the handpiece using the needle holder and deliver the fixture to patient.

✓ Check the Fixture Driver is properly mounted to the handpiece after assembly.

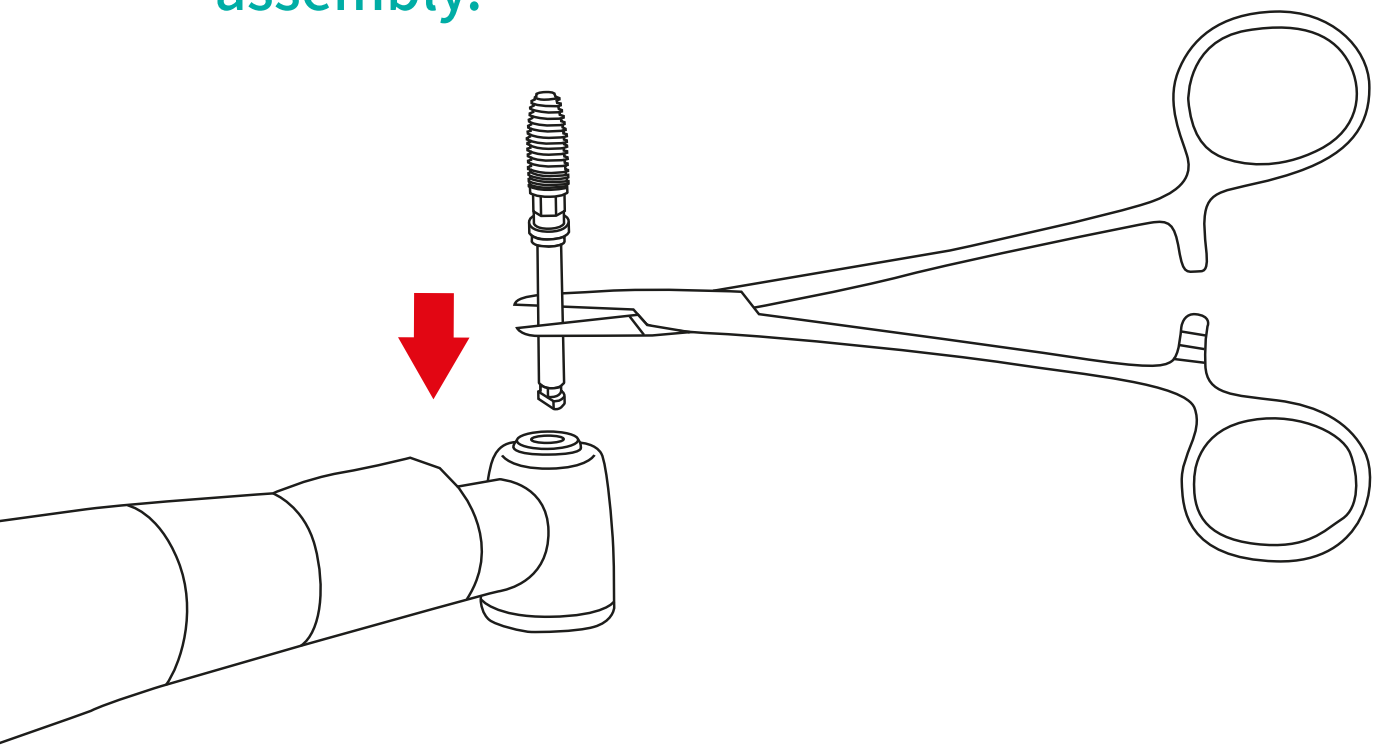

How to Sterilize the Holder

1 Washing

- Wash the holder thoroughly.

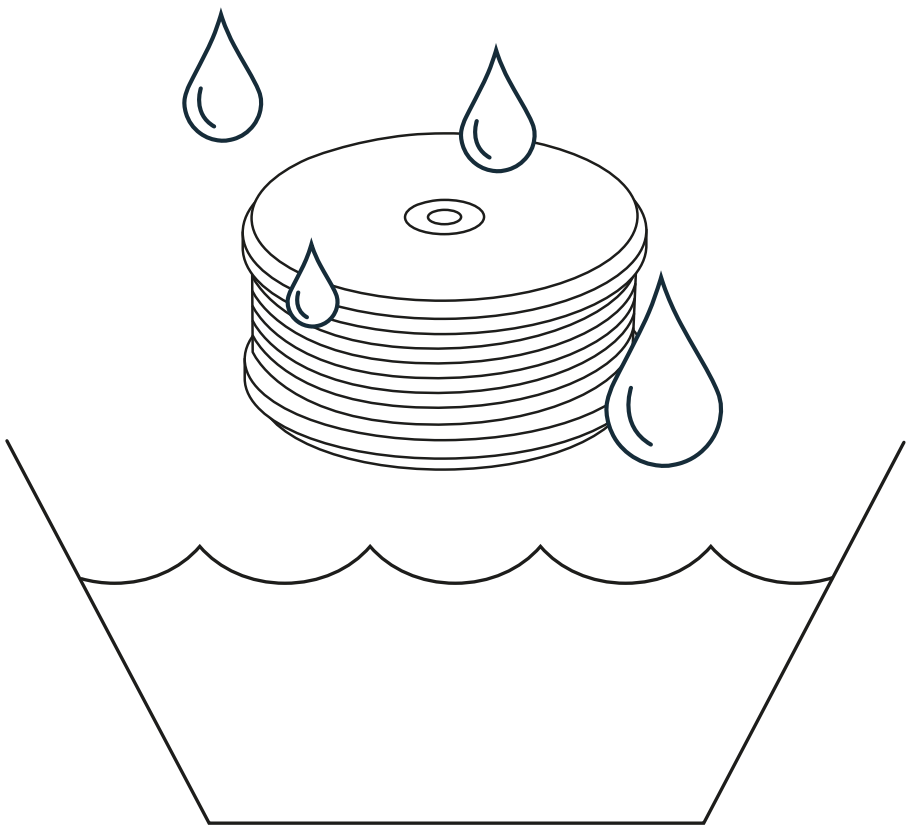

2 Sterilization

- Sterilize the washed holder after drying it completely.

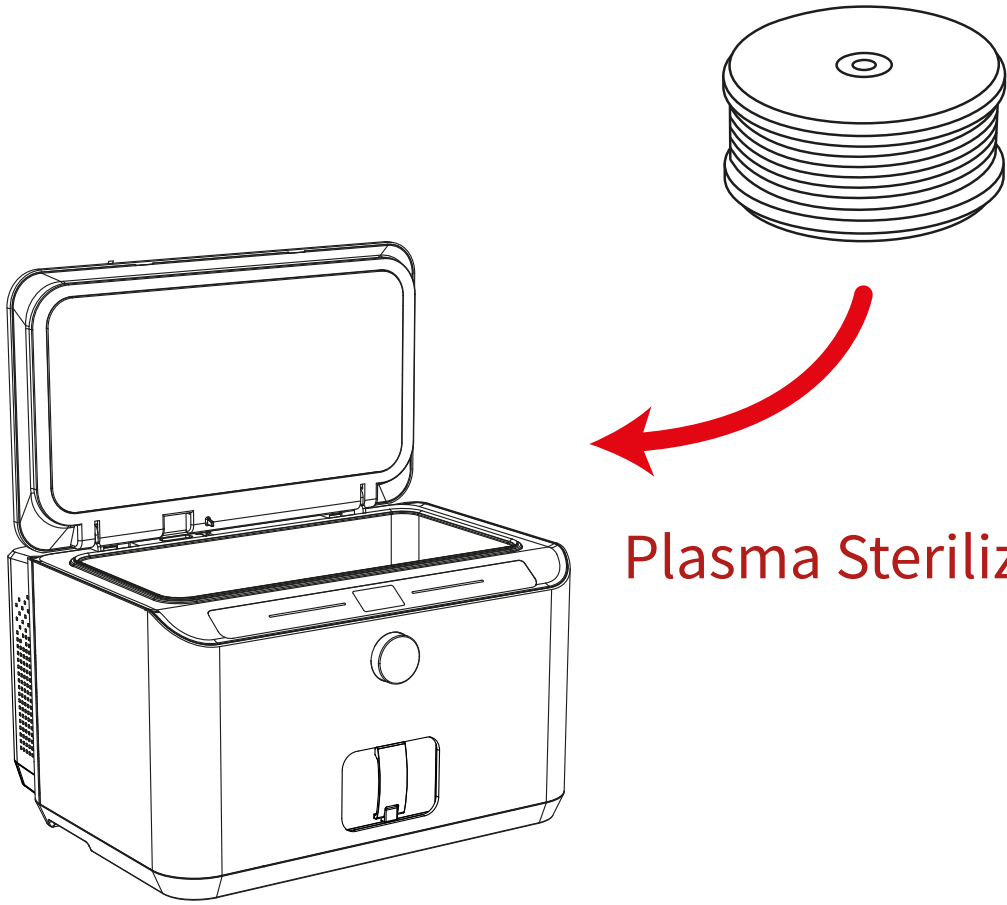

※ Autoclave can also be used.

For Plasma Sterilizer

- Remove any moisture from the object to be sterilized completely before starting

✓ If the plasma sterilizer is operated without removing moisture completely, error may occur and it may cause malfunction.
✓ If the error occurs, remove moisture before restart.

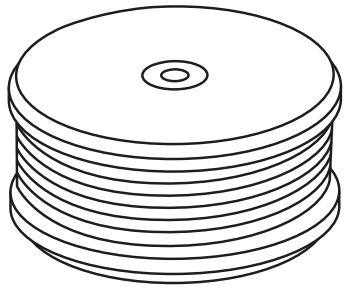

○

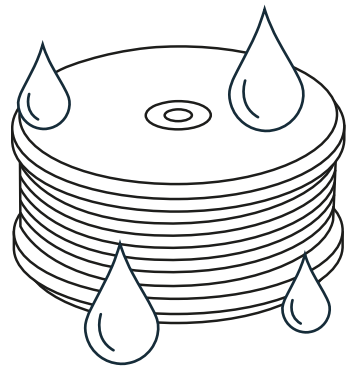

×

Cautions and Warnings

- Both low-temperature plasma sterilization and autoclave sterilization can be used.
- After sterilization, moisture from the holder surface must be removed before next usage (Errors might be caused by remaining moisture.)
- If the holder is not mounted correctly in the vertical direction, it may interfere with the descending tube and cause damage.
- Implant needs to be activated only once by this ACTILINK system. Activation more than 1 time may damage the implant.
- It is a magnetic product that can be damaged if any other magnets are placed nearby.
- Excessive heat may cause problems such as magnetism and deformation, so it should not be exposed to environments in the autoclave above 130°C.

ACTILINK

Implant Surface Activation by Vacuum Plasma

Manufacturer

Company Name	**Plasmapp Co., Ltd.**
Address	(41061) 102, Cheombok-ro Dong-gu, Daegu, South Korea
Website	www.plasmapp.com
Customer Service	+82-1544-0508

1 제품 켜기

- 제품 뒷면에 있는 전원 스위치를 켜십시오.

✓ 전원선이 연결되어 있는지 확인하세요.
✓ 전원 버튼이 On 상태인지 확인하세요.

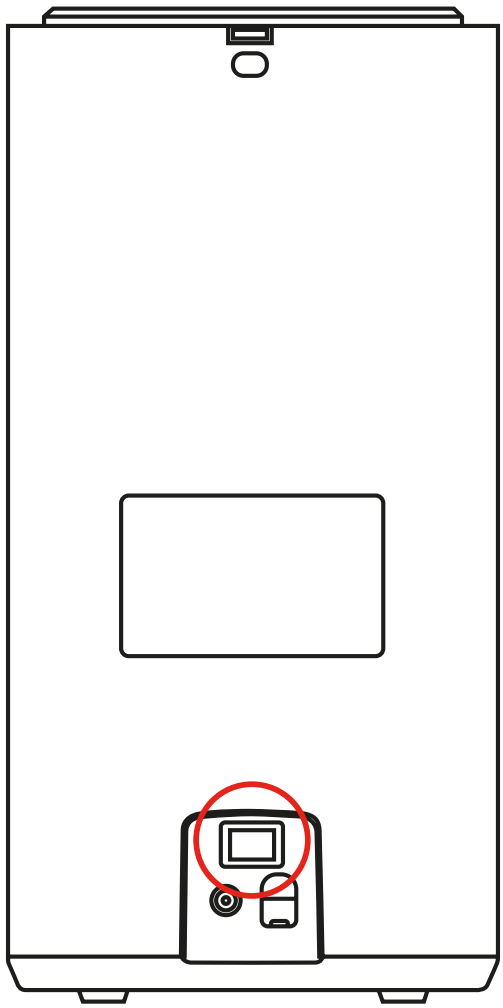

2 표면 활성화 공정 준비

- 전원이 연결되면 전면의 상태 LED가 켜집니다.

✓ 대상체 혹은 대상체가 놓여지는 공간은 건조되어 있어야 합니다.
수분이나 오일을 제거해 주세요.

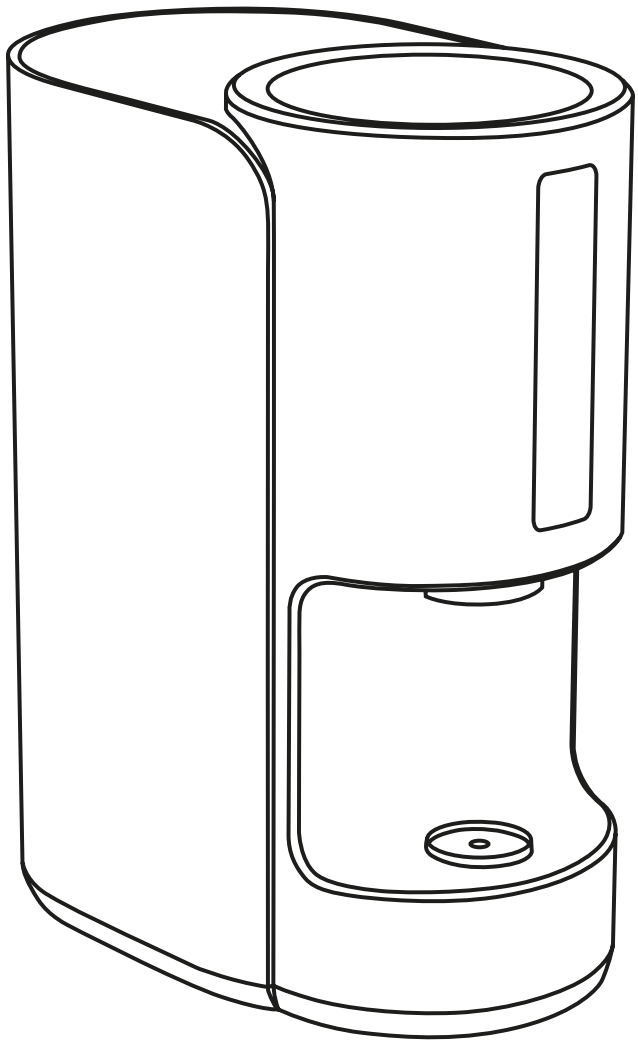

3 Holder 준비

- 플라즈마 표면처리를 진행하고자 하는 대상체를 Fixture Driver를 사용하여 체결 후 홀더에 장착합니다.

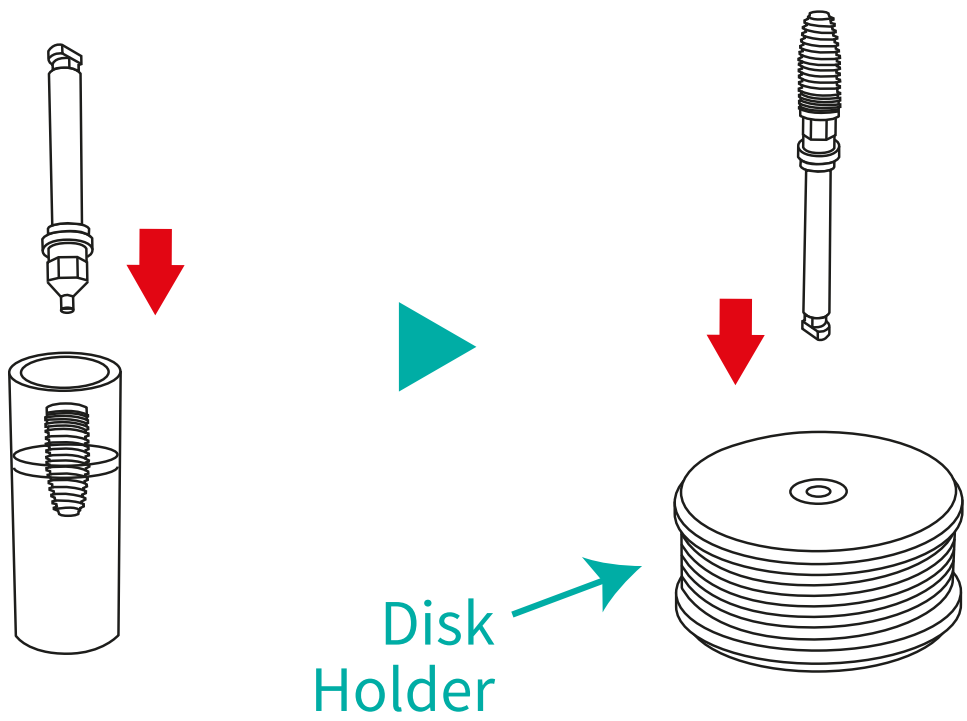

4 Holder 장착

- 대상체가 장착된 Holder를 안착부에 맞추어 올려놓습니다.

✓ Holder 장착 방법에 주의해 주세요.

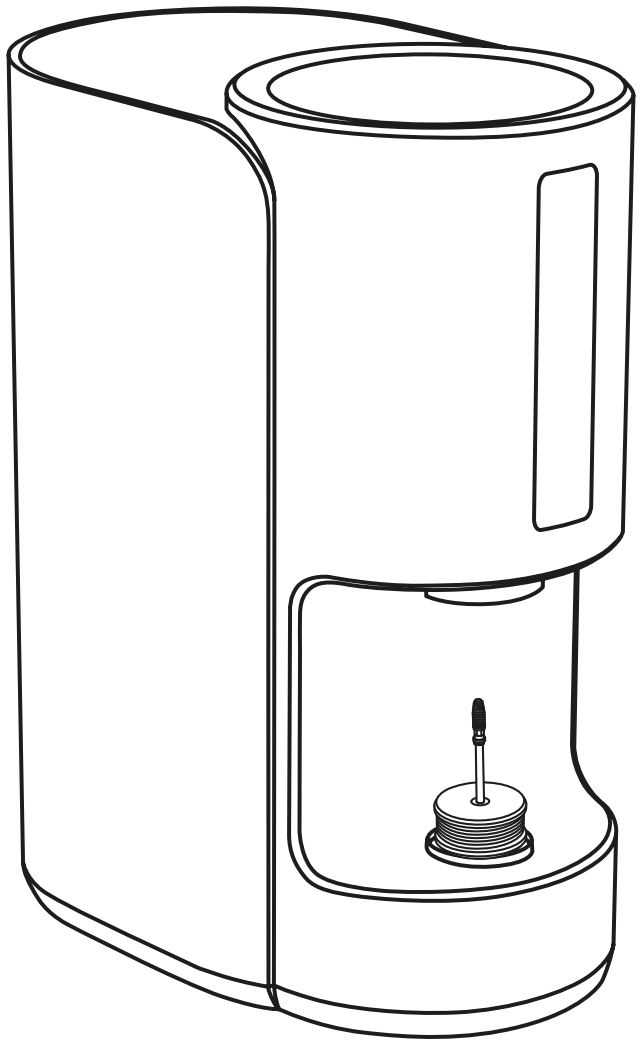

5 표면 활성화 공정 진행

- 동작 버튼을 눌러 표면 활성화 공정을 시작합니다.

✓ 제품 기능에 따라 동작 버튼을 누르거나 근접 센서를 이용하여 공정을 시작합니다.

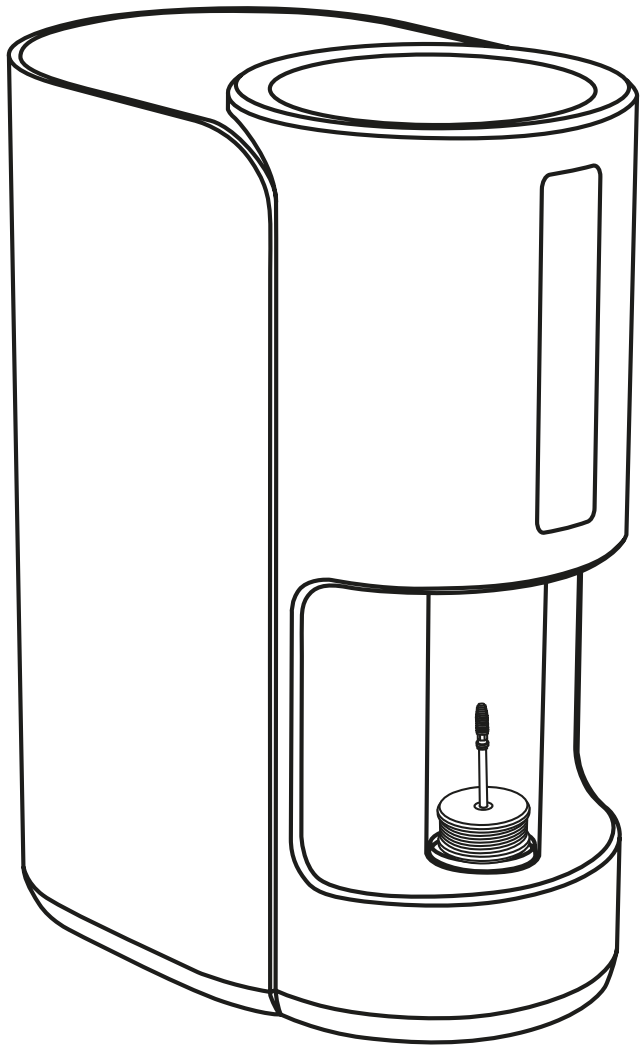

6 표면 활성화 공정 완료

- 표면 활성화 공정이 완료되어 진공 튜브가 자동으로 상승하면 Holder를 회수 합니다.

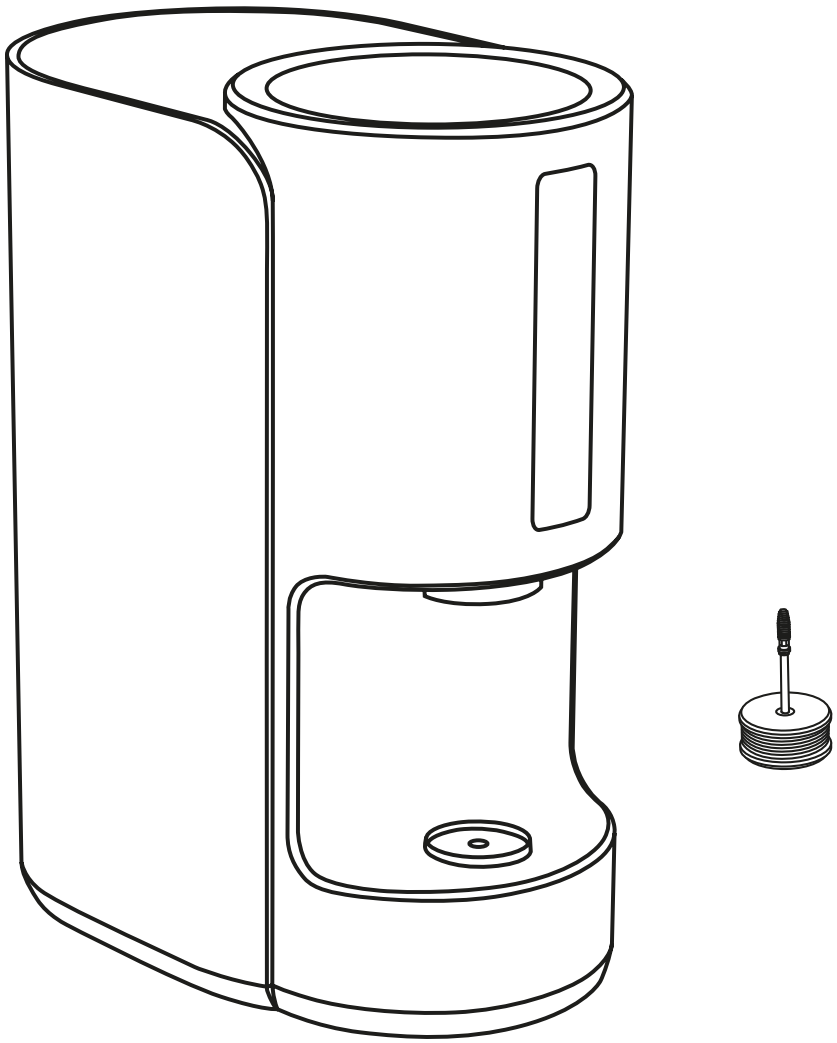

7 핸드피스 체결

- 비멸균자는 하단부를 잡고 술자에게 전달합니다.

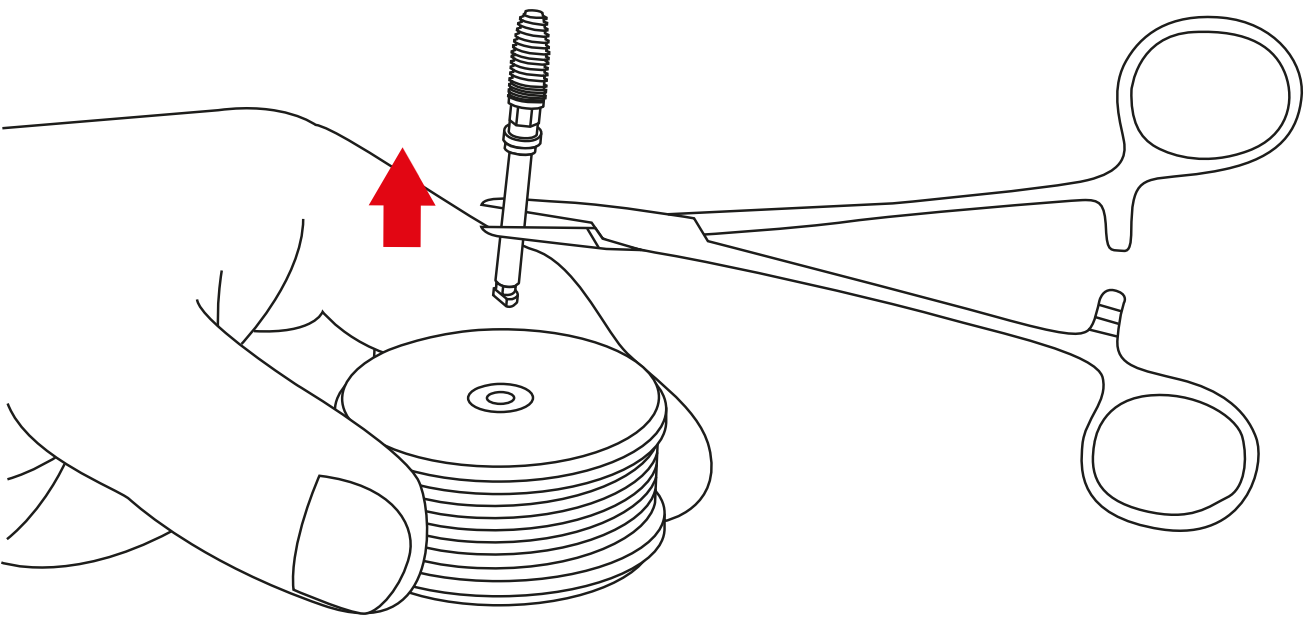

- 술자는 Needle Holder를 이용해 핸드피스에 체결합니다.

✓ Fixture Driver가 핸드피스에 제대로 체결 되었는지 확인하십시오.

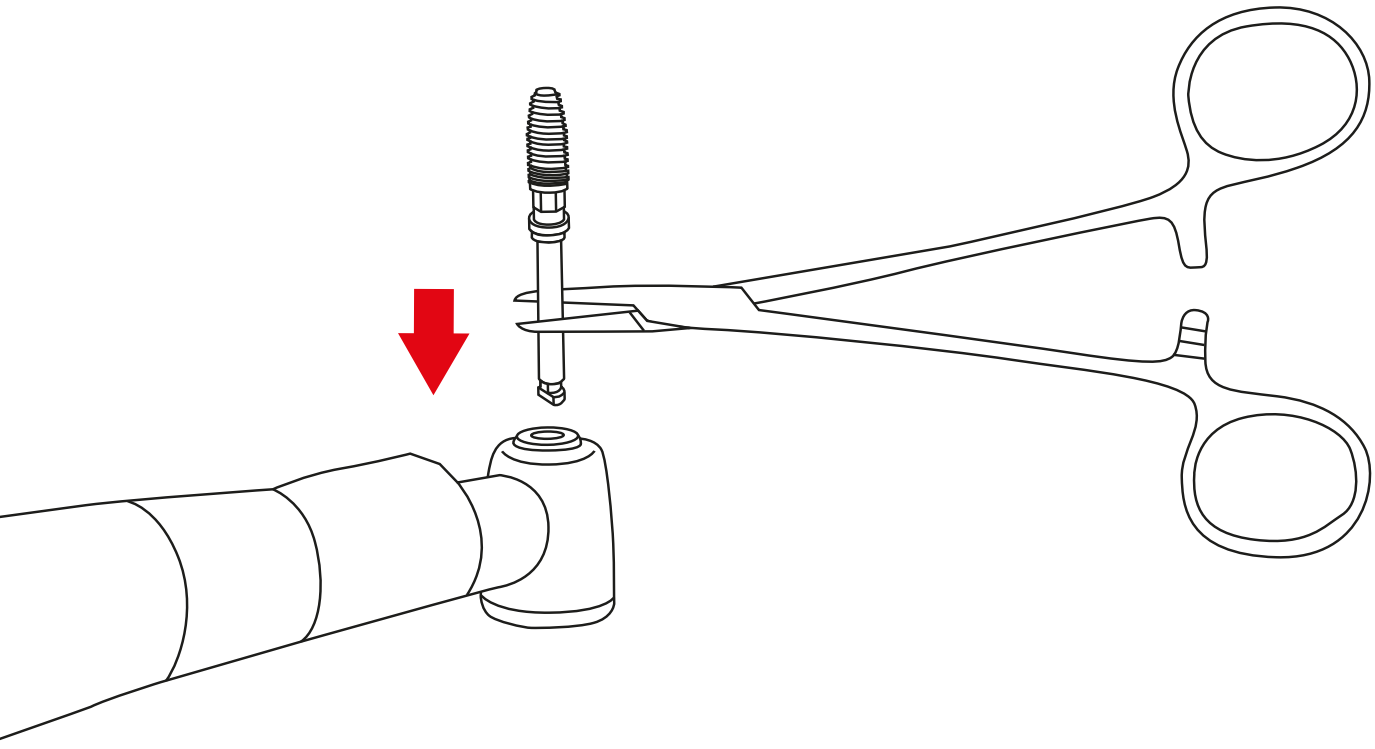

How to Sterilization

1 세척

- 분리된 제품들을 세척합니다.

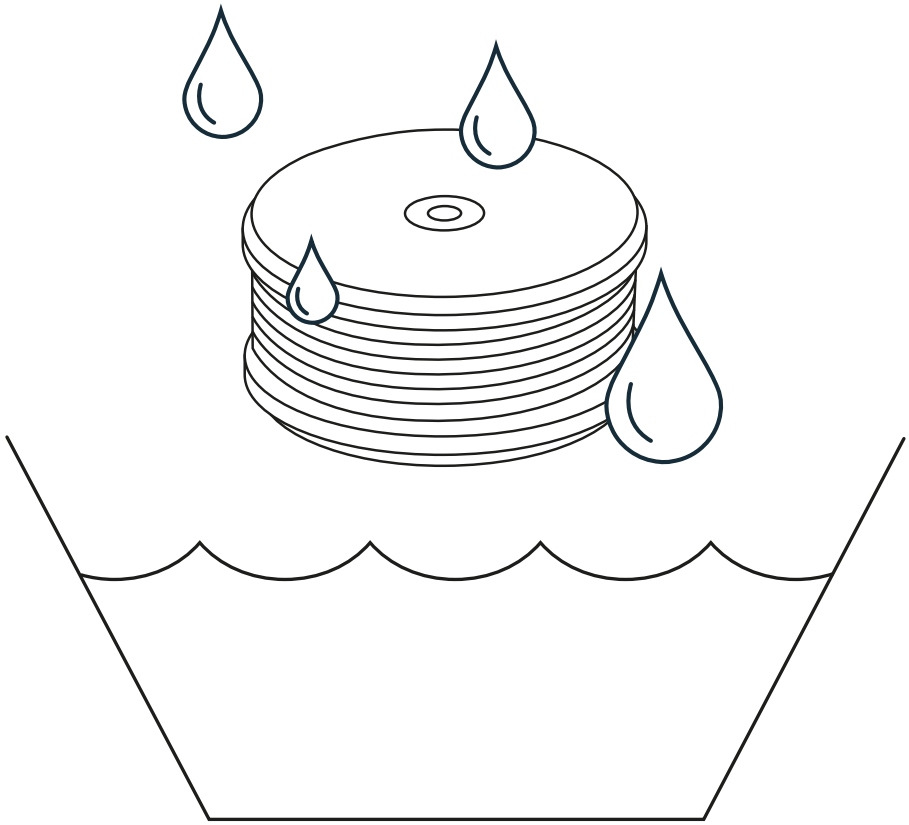

2 멸균

- 세척된 제품을 충분히 건조한 후 멸균합니다.

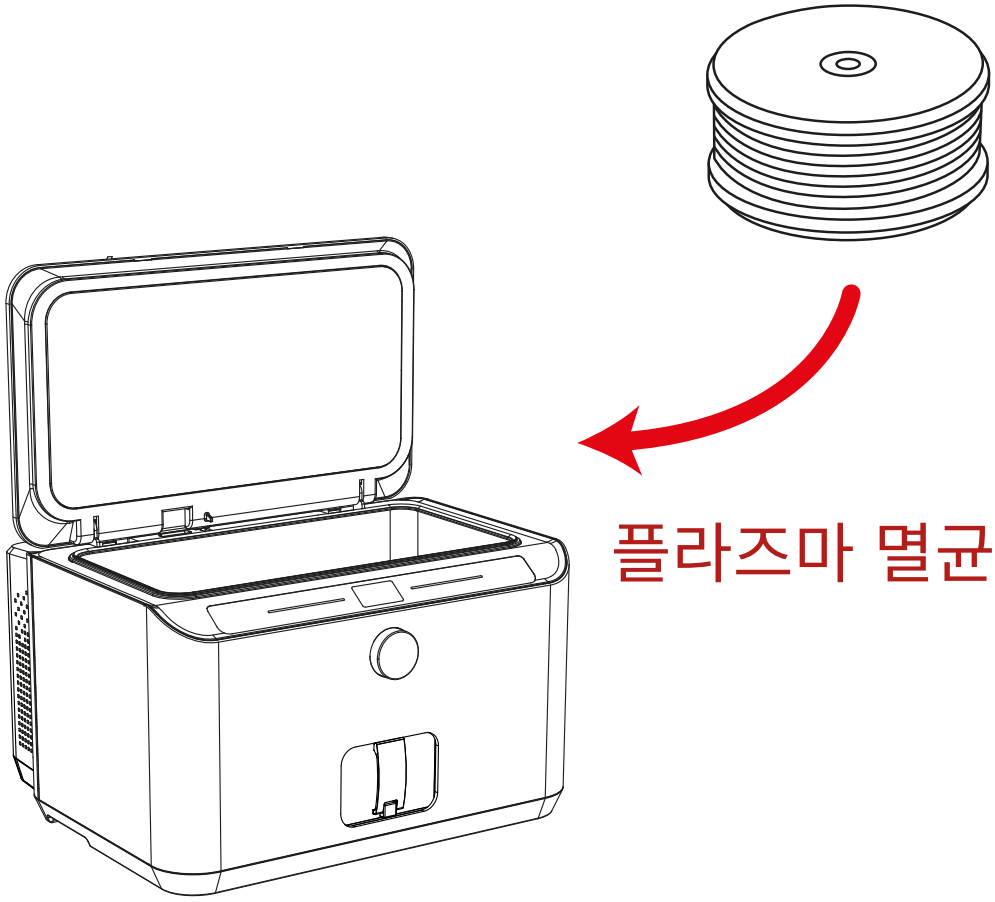

※ 오토클레이브도 지원됩니다.

3 건조

- 멸균이 완료된 제품의 수분을 충분히 제거합니다.

✓ 수분이 충분히 제거되지 않은 상태에서 기기 작동 시 에러가 발생될 수 있으며 고장의 원인이 될 수 있습니다.

✓ 에러 발생 시 수분을 제거한 후 사용하여 주세요.

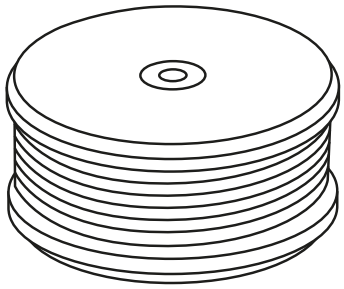

○

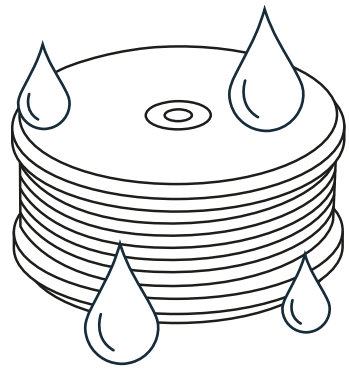

×

사용 시 주의 및 경고

- 저온 플라즈마 멸균과 오토클레이브 멸균 모두 가능합니다.
- 멸균 후 Holder 표면의 수분을 충분히 제거 되어야 합니다.
  (잔존하는 수분에 의해 에러가 발생됩니다)
- 수직 방향으로 올바르게 안착하지 않을 시 하강하는 튜브에 간섭되어 손상이 발생될 수 있습니다.
- 연속 사용 시 대상체에 손상이 발생될 수 있으니 플라즈마 표면처리는 1회만 진행합니다.
- 자력이 있는 제품으로 마그네틱 카드 등이 주변에 있을 시 손상될 수 있습니다.
- 열에 의해 자력 및 변형 등의 문제가 발생될 수 있사오니 130℃ 이상의 환경에 노출시키지 않아야 합니다.

ACTILINK

Implant Surface Activation by Vacuum Plasma

제조원

회사	**주식회사 플라즈맵**
주소	(41061) 대구광역시 동구 첨복로 102
홈페이지	www.plasmapp.com
고객센터	1544-0508